MAKEN·美肯
Make It Happen

32寸自助售票机
KS-3200

- 高清商用大屏，10点电容触控
- 内置小票打印机、发卡器、扫描仪
- 自助售票/售卡
- 适用：电影院、博物馆、旅游景区、游乐场、体育馆、健身房、大型购物中心、车船大厅等

产品特点

1080P高清触控屏

80mm热敏打印机
前开门设计便于换纸

发卡器
最多容纳150张卡片

扫描仪
可扫条形码/二维码
(可选配NFC)

刷卡器位置
W105 x L170mm

后仓门
内部空间足够，可隐藏布线

高清大屏 操作流畅

32寸高清商用屏，1920*1080高清分辨率，画面清晰色彩真实。
178°宽广视角，多角度观看都能保持稳定的画质。
搭载10点灵敏触控技术，瞬时响应，操作丝滑流畅。
适用于各类需要购买门票的商业场景，为用户提供出色的视觉享受和直观的操作界面。

178°

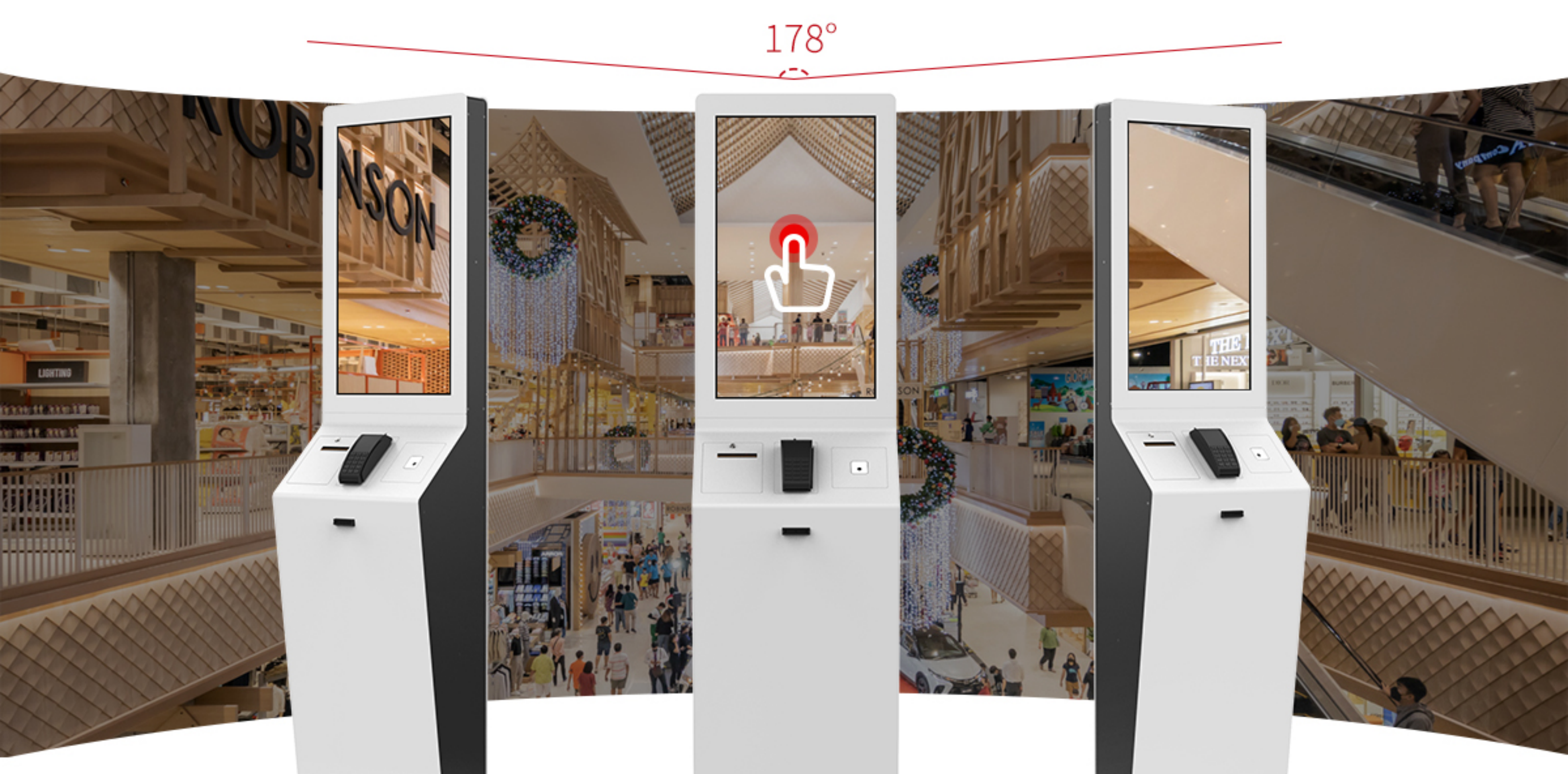

智能售票与发卡

内置打印机和发卡器模块，具备灵活的售票和收发卡功能，满足不同商业场景的个性需求。
通过触控屏操作，用户可选择合适的门票类型，实现自助化的购票和收发卡过程。
这款售票机不仅提升购票效率，降低人工成本，更缩短排队等待时间，是各类商业场所提升服务水平的完美选择。

旅游景区

滑雪场、游戏厅等商业场所

贴心设计 自助购票更舒适

这款自助售票机符合人体工程学设计，注重外观美感，更聚焦于实际使用需求，旨在提升游客购票体验和满意度。

机器的背部设计了多处散热孔，有效提升了散热性能，特别适用于高频使用的商业场所。即使在长时间开机运转的情况下，仍能保持稳定高效的工作状态。

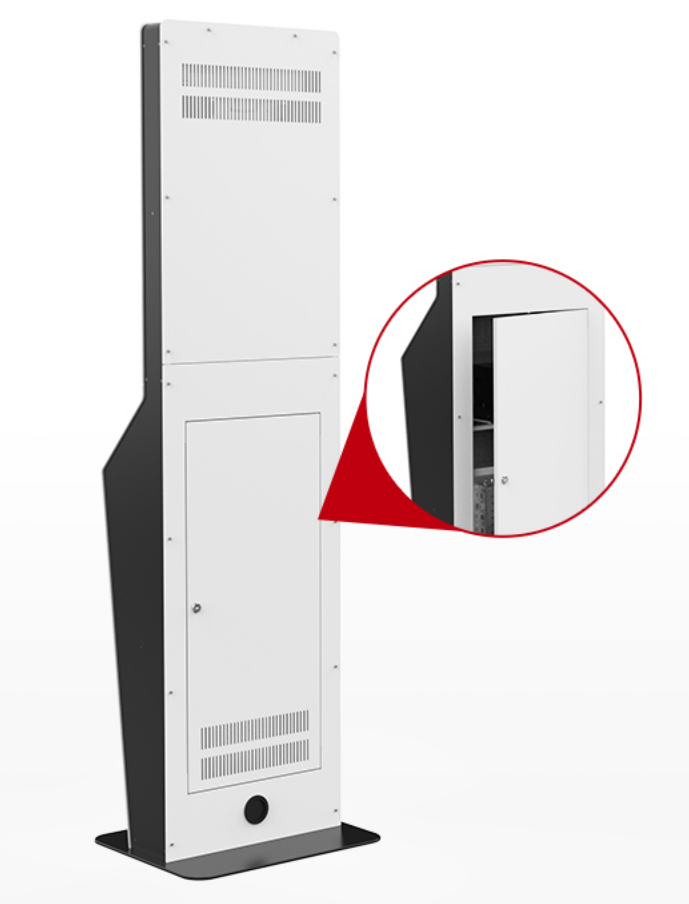

背部有隐藏式空间，可用于收纳电源适配器、小型工具等。仓门带锁方便日常维护。

应用环境

产品规格

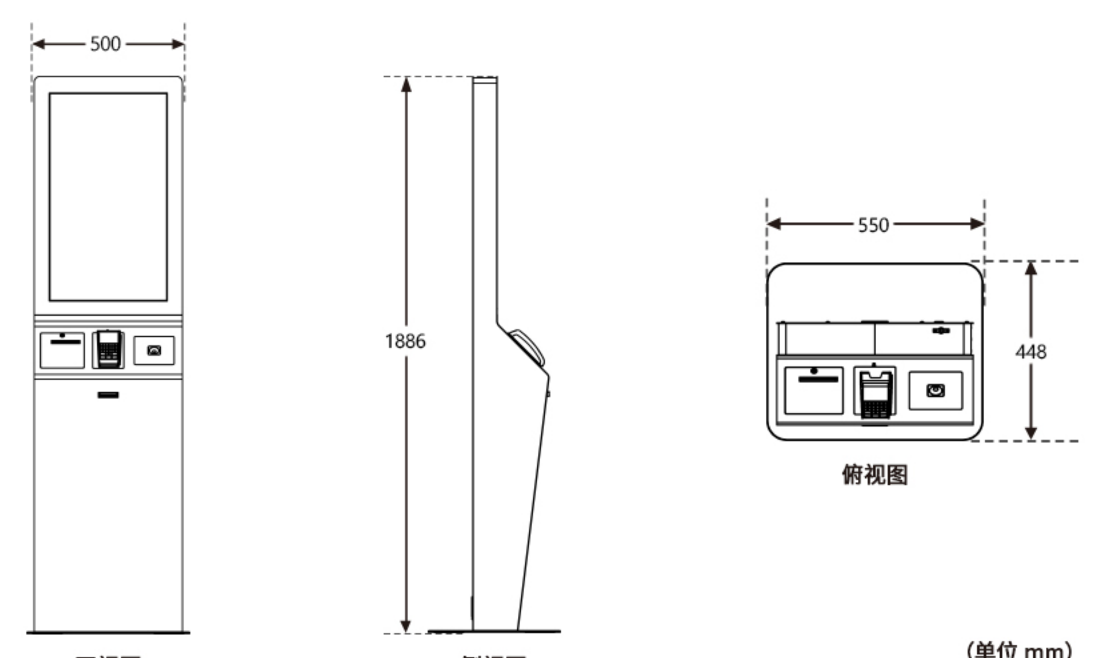

正视图 侧视图 俯视图

(单位 mm)

系统			
操作系统	WIN 10 (未激活版)		Android 11
CPU	Intel Celeron J6412 四核 2.0G		瑞芯微RK3568 Cortex-A55四核，2.0 GHz
内存	4G/8G		2G/4G
硬盘	128G/256G(SSD)		16G/32G
接口			
喇叭	5W*2		5W*2
接口	USB*4/RJ45*1		USB*2/RJ45*1
网络	以太网/WIFI		以太网/WIFI
触摸屏			
触摸类型	PCAP	响应时间	10ms
显示			
类型	TFT-LCD	对比度	1200:1
屏幕尺寸	32"	响应时间	8ms
分辨率	1920*1080	可视角度	H178° V178°
比例	16:9	像素	16.7M
亮度	400cd/m²	刷新频率	60Hz
寿命	30000 小时		
电源			
电压	100-240VAC , 50/60HZ	功率	<180W
整机			
材质	SPCC	表面处理	烤漆
尺寸（mm）	W550×D448×H1886	包装（mm）	W1980×D340×H695
净重	81.48kg	毛重	117kg
模组			
打印机	热敏打印机, 纸卷80×80mm	发卡器	150张, 带RFID读卡器
扫描器	1D/ 2D	刷卡器	定制
应用环境			
工作温度	0~40°C	存储温度	-20~60°C
工作湿度	20%~80%	存储湿度	10%~90%
使用环境	室内		