MAKEN·美肯
Make It Happen

互动一体机

DC-4300

适配43寸和55寸原装高清商用显示屏
自带脚轮，自由移动
支持以太网和WIFI
选配：上托盘、置物托盘、触控显示器

产品特点

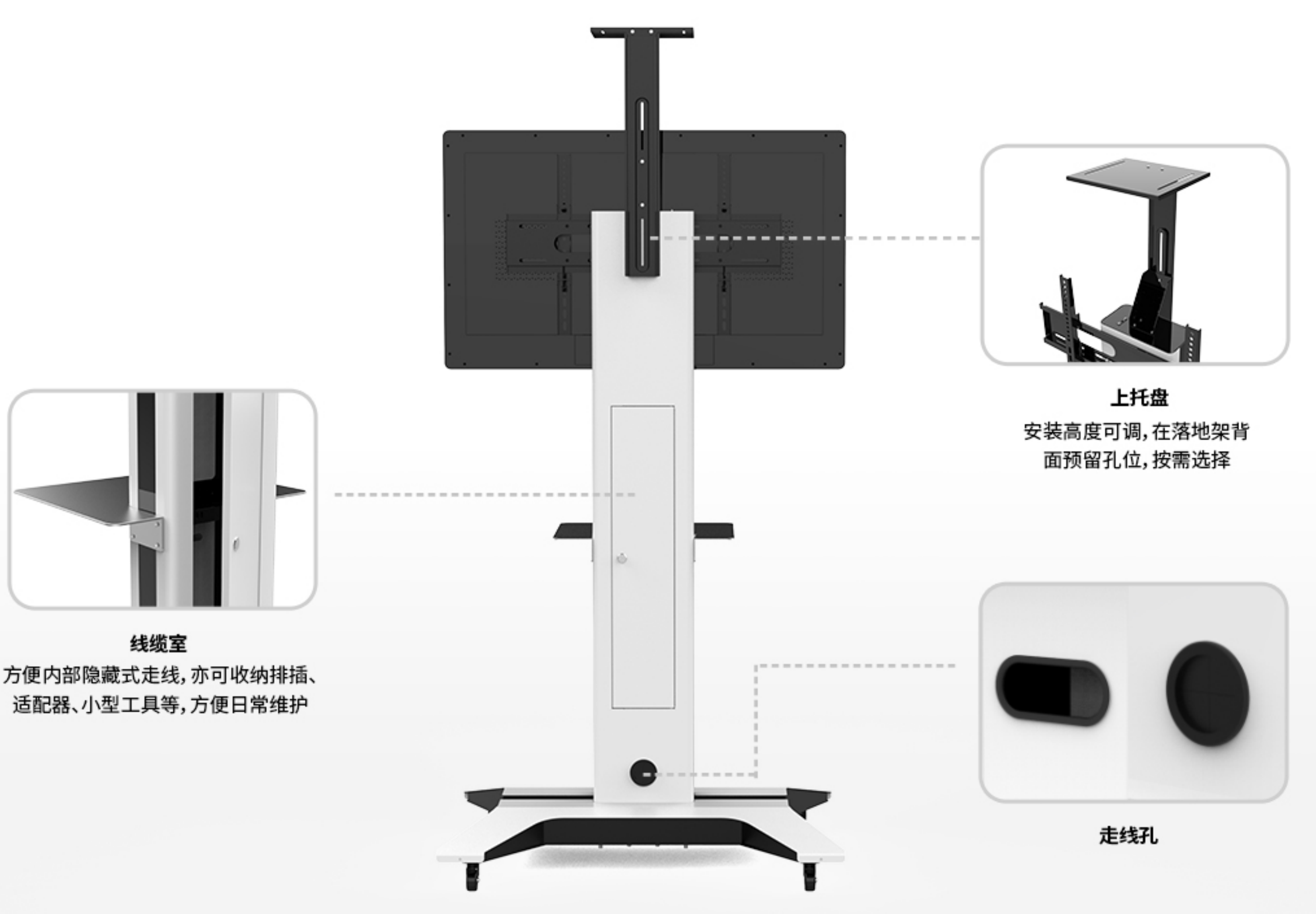

时尚设计 空间焦点

支架整体采用高强度重型钢材质，坚固耐用，尽显工业质感。蝴蝶型大底座，
颠覆传统外观，造型动感，稳固又不失时尚，为应用空间注入了现代感与活力。
搭配43寸或55寸高清大屏幕，自成焦点，提升空间的整体氛围。
用途广泛，适用于大型购物中心、展览馆、企业、学校等领域。

两档高度调节

支架设计充分考虑用户体验，预留了不同高度的安装孔位，提供2档可调节的屏幕高度，满足教学、会议或展览中观众的最佳观看角度。使用时，将水平挂板安装到合适的孔位即可。
垂直挂架上方采用双挂钩设计，确保更强的承重能力，下方长螺钉卡位，防止屏幕脱落。多重安全防护设计，提供两档保护，保障设备在商业环境中的无忧使用。

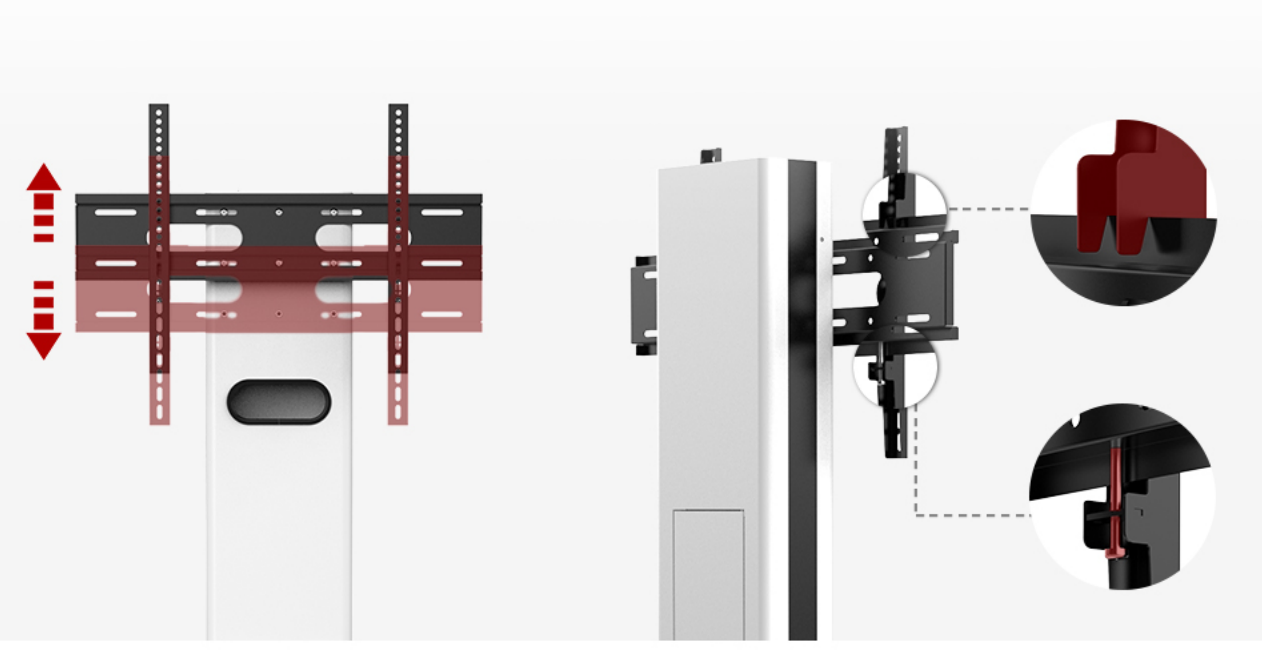

多样化组件选择

提供丰富的组件，如43寸/55寸显示屏、上托盘、置物托盘等。
用户可灵活选择，根据不同业务场景需求进行个性化配置。

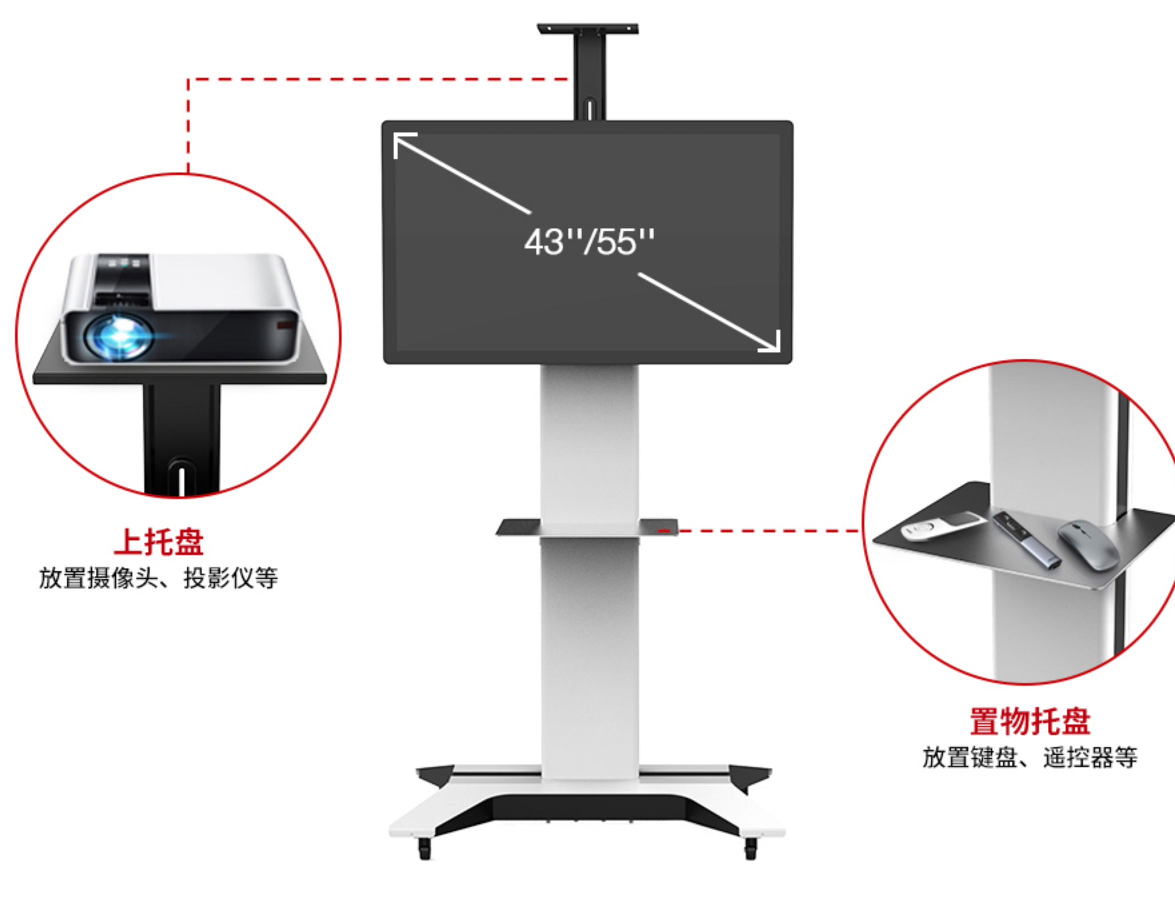

360°自由移动

底座配备了4个静音万向轮，坚固耐用，移动灵活，带刹车。用户可根据实际需求，轻松地推至设备不同场地使用，即推即走，随时刹车定位。非常适合需要频繁、快速移动设备的场合，使用更便捷。

产品规格

43-inch

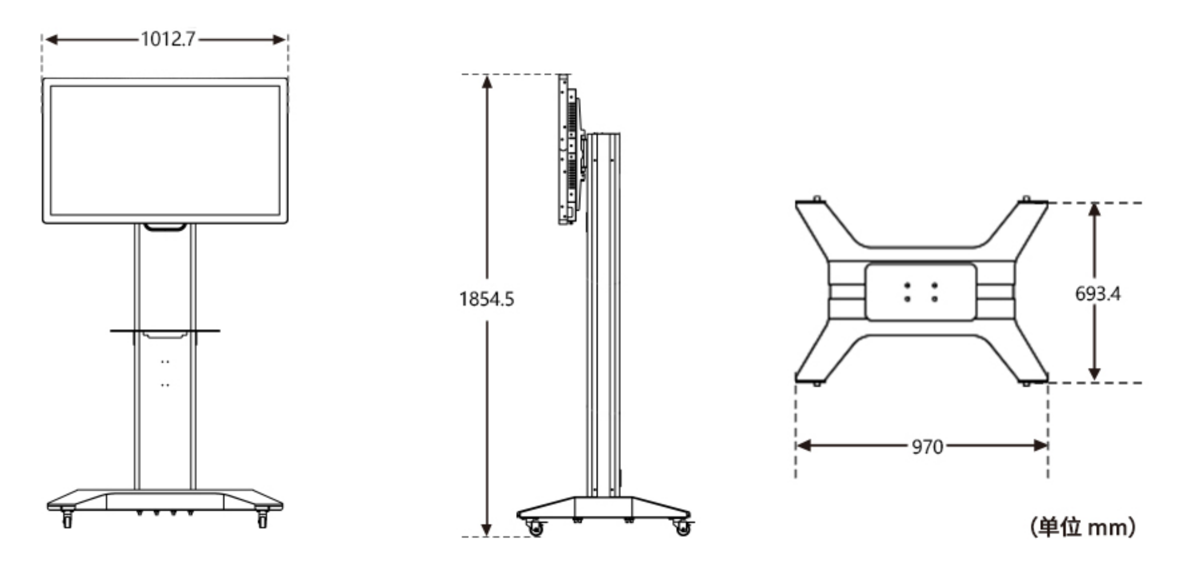

55-inch

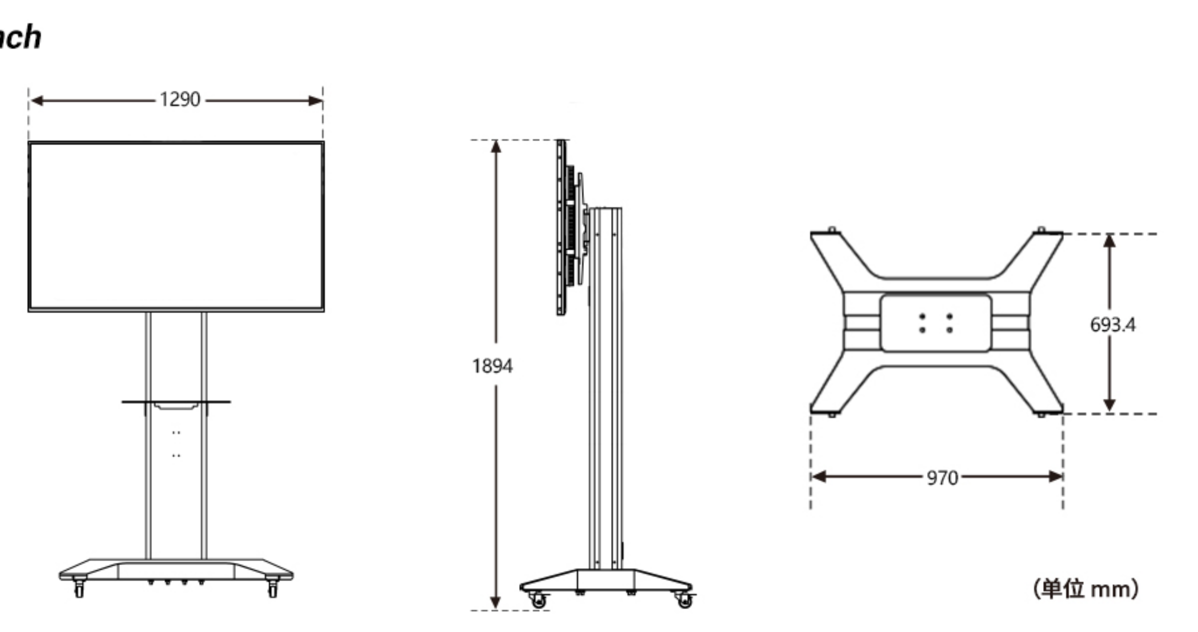

系统			
操作系统	WIN 10 (未激活版)	Android 11	
CPU	Intel Celeron J6412 四核 2.0G	瑞芯微RK3568 Cortex-A55四核，2.0 GHz	
内存	4G/8G	2G/4G	
硬盘	128G/256G(SSD)	16G/32G	
接口			
喇叭	5W*2	5W*2	
接口	USB*4/RJ45*1	USB*2/RJ45*1	
网络	以太网/WIFI	以太网/WIFI	
触摸屏			
触摸类型	投射式电容触摸屏(10点触控)	响应时间	10ms
显示			
类型	TFT-LCD	对比度	1200:1
屏幕尺寸	43"/55"	响应时间	8ms
分辨率	3840*2160	可视角度	H178° V178°
比例	16:9	像素	1.07B
亮度	500cd/m²(43"), 800cd/m²(55")	刷新频率	60Hz
寿命	30000 小时(43"), 50000小时(55")		
电源			
电压	100-240VAC , 50/60HZ	功率	<105W(43"), <155W(55")
整机			
材质	SPCC	表面处理	烤漆
尺寸（mm）	W1012.7×D693.4×H1854.5 (43") / W1290×D693.4×H1894(55")		
包装（mm）	W1700×D805×H415（支架）/ W1135×D210×H745（43"屏幕）/ W1445×D235×H930（55"屏幕）		
净重	64.8kg（43"）/ 81.8kg（55"）	上托盘重量	1.9kg
毛重	61.1kg（支架）/ 27.5kg（43"屏幕）/ 50kg（55" 屏幕）		
应用环境			
工作温度	0~40°C	存储温度	-20~60°C
工作湿度	20%~80%	存储湿度	10%~90%
使用环境	室内		